ՀԱՏՈՒՅԹ 1 - 1

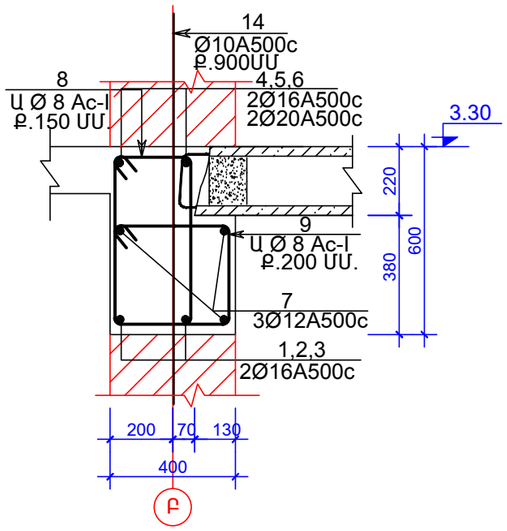

ՀԱՏՈՒՅԹ 2 - 2

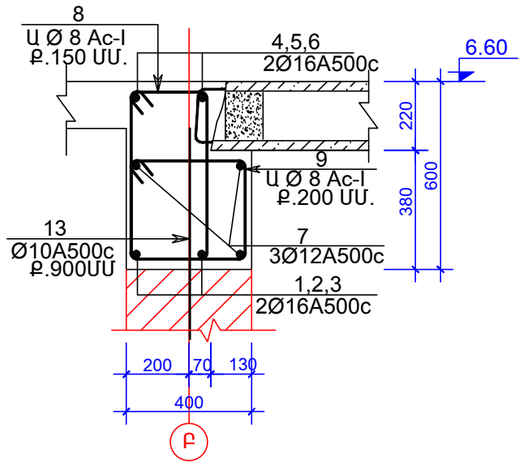

ԴԻՐՔ	ԷՍՔԻԶ
1	300 / 4600
4	300 / 7600
8	320 / 650 / 220 / 550
9	430 / 450 / 330 / 350
12	350 / 350 / 250 / 250

ՀԱՏՈՒՅԹ 3 - 3

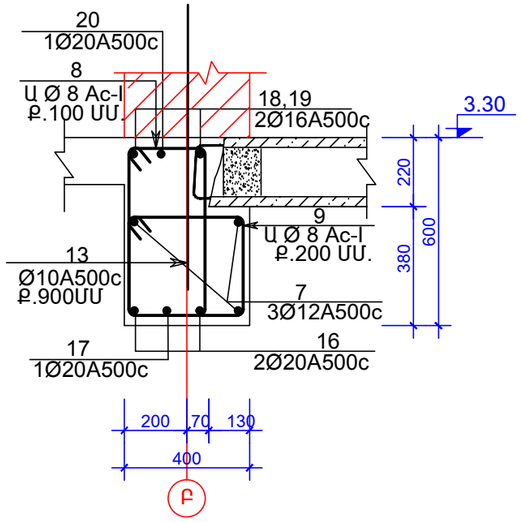

ԿՏՐՎԱԾՔ 4 - 4

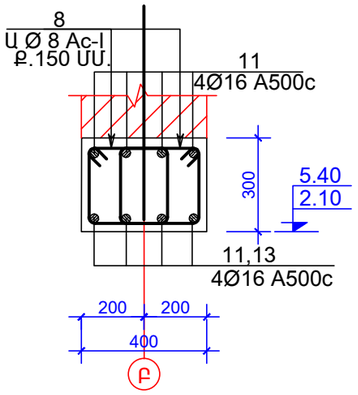

ՀԱՏՈՒՅԹ 5 - 5

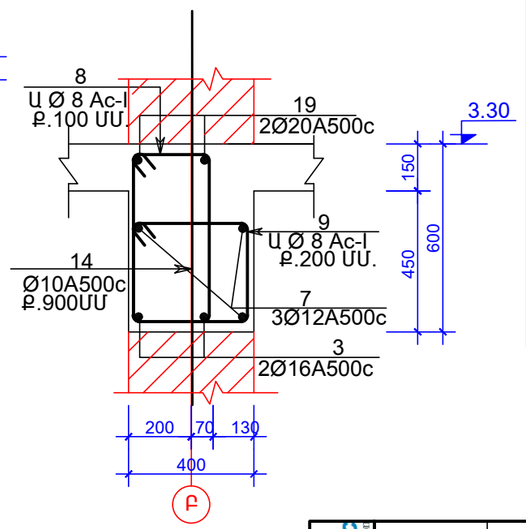

ԱՄՐԱՆՆԵՐԻ ԿՑՄԱՆ ՀԱՆԳՈՒՅՑ

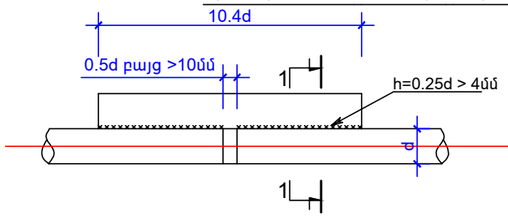

ԸՍՏ 1-1

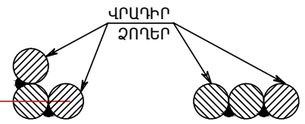

ՆՅՈՒԹԵՐԻ ԾԱԽՍԻ ՄԱՍՆԱԳԻՐ

ԴԻՐՔ	ՆՇԱՆԱԿՈՒՄ	ԱՆՎԱՆՈՒՄ	ՔԱՆԱԿ ՀԱՏ	ԷԼԵՄԵՆՏԻ ՔԱՇԸ	ԷԼԵՄ.ՔԱՇԸ ԿԳ	
		ՇՐՋԱՆԱԿ «Բ» ԱՌԱՆՑՔՈՎ				
		ՊԱՐԶՈՒՆԱԿ				A500C 785 Ac - I 510
1		Ø 16A500C L = 4900 ՄՄ.	8	8.00ԿԳ.	64	
2		Ø16A500C L = 4500 ՄՄ.	12	7.00ԿԳ.	84	
3		Ø 16A500C L = 2900 ՄՄ.	8	4.50ԿԳ.	36	
4		Ø 16A500C L = 7900 ՄՄ.	8	12.50ԿԳ.	100	
5		Ø 16A500C L = 5900 ՄՄ.	4	9.50ԿԳ.	76	
6		Ø 16A500C L = 6000 ՄՄ.	2	9.50ԿԳ.	19	
7		Ø 12A500C ΣL = 220 ԳԾ.Մ.	-	-	196	
8		Ø 8 Ac - I L = 1740 ՄՄ.	440	0.70ԿԳ.	308	
9		Ø 8 Ac - I L = 1560 ՄՄ.	310	0.65ԿԳ.	202	
16		Ø 20A500C L = 4500 ՄՄ.	4	11.00ԿԳ.	44	
17		Ø 20A500C L = 5500 ՄՄ.	2	13.50ԿԳ.	27	
18		Ø 20A500C L = 9000 ՄՄ.	3	22.50ԿԳ.	68	
19		Ø 20A500C L = 5900 ՄՄ.	4	14.50ԿԳ.	58	
20		Ø 20A500C L = 2500 ՄՄ.	2	6.50ԿԳ.	13	
		ԲԵՏՈՆ B 20 V =12.5 Մ³				
		ՆԵՐԴԻՐ ԷԼԵՄԵՆՏՆԵՐ				A500C 47
10		Ø 16A500C L = 200 ՄՄ.	60	0.35ԿԳ.	21	
20		Ø 20A500C L = 250 ՄՄ.	40	0.65ԿԳ.	26	
		ԲԱՐԱՎՈՐՆԵՐ				A500C 240 Ac - I 130
11		Ø 16A500C L = 1600 ՄՄ.	96	2.50ԿԳ.	240	
12		Ø 8 Ac - I L = 1200 ՄՄ.	260	0.50ԿԳ.	130	
		ԲԵՏՈՆ B 20 V =2.5 Մ³				
		ՊԱՏԵՐԻ ԱՄՐԱՆԱՎՈՐՈՒՄԸ				A500C 34 Br-I 468
14		Ø 10A500C L = 1800 ՄՄ.	26	0.90ԿԳ.	23	
13		Ø 10A500C L =900 ՄՄ.	26	0.40ԿԳ.	11	
	ԵՌԱԿՑԱ ՑԱՆՑ՝ ԵՑ - 2	Ø 5 Br-I ∑L=390ԳԾ.Մ	-	1.20ԿԳ.	468	

YERANG LLC Architectural designing and construction

ԿՈՆՍՏՐ.	ԿԱՐԱՊԵՏՅԱՆ Հ.		
ՆԱԽԱԳԾԵՑ	ԱՏԱԼՅԱՆՑ Ա.		
ԱՄՍԱԹԻՎ	ԳՈՒՅՔԱՀԱՄԱՐ	ԱՐԽԻՎ N %	

ՊԱՏՎԵՐ 04 - 15 | ԱԼԲՈՄ 2 | ՄԱՍ Կ

ՀՀ ՇԻՐԱԿԻ ՄԱՐԶԻ ՎԱՐԴԱՔԱՐԻ 100 ՏԵՂԱՆՈՑ ԴՊՐՈՑԻ ԿԱՌՈՒՑՄԱՆ ԱՇԽԱՏԱՆՔԱՅԻՆ ՆԱԽԱԳԻԾ

ՓՈՒԼ	ԹԵՐԹ	ԹԵՐԹԵՐ
Ա.Ն.	24	34

ՀԱՏՈՒՅԹ 1 - 1 -:- ՀԱՏՈՒՅԹ 5 - 5
ՆՅՈՒԹԵՐԻ ԾԱԽՍԻ ՄԱՍՆԱԳԻՐ

ՍՊԸ « ԵՐԱՆԳ »